Murs mobiles

une solution flexible d'aménagement d'espaces

MURS MOBILES • CLOISONS EXTENSIBLES • STORES
www.eole-france.fr
Tel: 02.51.79.05.59 mail:contact@eole-france.fr

HUFCOR G3000
VISIBILITÉ GARANTIE GRÂCE AUX CLOISONS VITRÉES MOBILES.

Une transparence qui donne envie d'en voir plus. Qu'il s'agisse de centres commerciaux, banques, hôtels, restaurants, cafétérias et écoles - nous réaliserons vos demandes partout où vous imaginez des cloisons vitrées mobiles pour vos clients ou pour vos collaborateurs.

Les vitrages sont maintenus de manière sûre par des profils en aluminium minces et esthétiques.

Bien sûr vous pouvez également équiper votre cloison vitrée mobile de portes: pivot, portes simples ou à 2 vantaux.

. Verre trempé
. Verre feuilleté
. Verre sablé ou satiné
. Verre collé, peint ou imprimé.
Vous avez l'embarras du choix.

Nous réalisons des cloisons à pans coupés. Bénéficiez de l'expérience que nous avons acquise dans le cadre des nombreux projets déjà réalisés. Notre personnel vous conseillera volontiers pour vous présenter les nombreuses possibilités de configuration de notre cloison vitrée mobile G3000.

La cloison G3000 vous offre la possibilité de mettre en valeur vos produits et vous offre une transparence que vos clients apprécieront.

HUFCOR G3000
VISIBILITÉ GARANTIE GRÂCE AUX CLOISONS VITRÉES MOBILES.

Les possibilités d'utilisation des cloisons vitrées mobiles G3000 sont très variées afin de répondre aux exigences élevées de l'architecture contemporaine et assurent une transparence et un libre passage de la lumière, par exemple dans les galeries marchandes, les centres de divertissement, les halls d'entrée de banques, les hôtels et les restaurants.

Les cloisons vitrées mobiles s'intègrent parfaitement dans presque tous les environnements.

PIÈCES ET ACCESSOIRES

Habillages d'extrémité semi-ronds et mécanisme de porte 360° à roulement

Traverse inférieure de la porte pivot

Verrous de sol latéraux et verticaux

Serrure à verrou avec canon européen

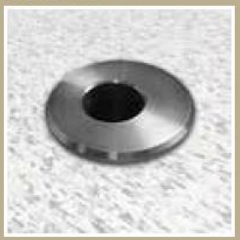

Douille de sol en inox.

Butoir aimanté

Profil d'étanchéité vertical en PVC

Joint brosse haut et bas

EMBOUTS D'EXTRÉMITÉ

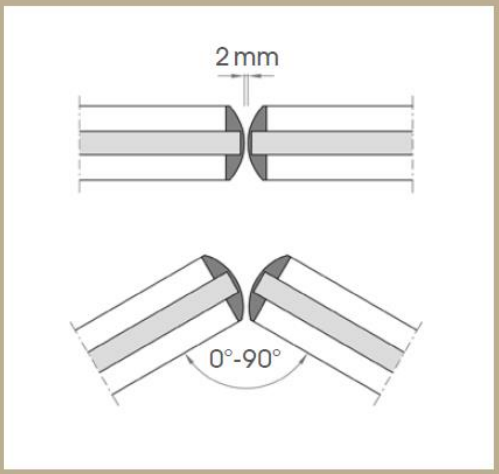

Les embouts demi-ronds moulés conviennent particulièrement bien pour les cloisonnements à facettes.

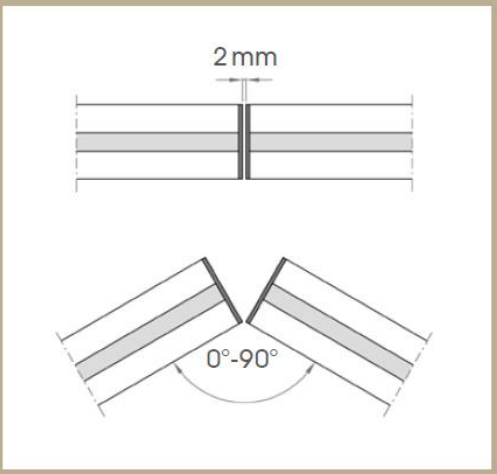

Embouts d'extrémité plats en inox assurant une jonction solidaire des profils en aluminium.

HUFCOR G3000
VISIBILITÉ GARANTIE – GRÂCE AUX CLOISONS VITRÉES MOBILES.

1 Panneau simple
2 Panneau porte
3 Panneau d'ancrage
4 Porte pivot
5 Mécanisme 180°
6 Serrure à verrou
7 Ferme-porte de sol
8 Poignée alu plate
9 Poignée étrier

Suspension	Multidirectionnel (modèle 36)
Profils d'accrochage alu	Profil en I / L / T / U
Épaisseur de vitre en mm	10 | 12
Largeur de panneau en mm	610...1250
Hauteur de panneau en mm	3600 mm
Porte pivot (4)	Intégration possible à chaque extrémité de la cloison
Largeur de passage en mm	...1250
Porte de passage (2)	composée de l'élément de porte et de l'élément d'ancrage
Largeur du panneau porte en mm (2)	max. 900
Largeur de l'élément d'ancrage en mm (3)	Largeur de l'élément de porte (2) + 320
Espace libre haut	20 mm
Espace libre bas	15 mm
Joint brosse	Joints verticaux et horizontaux en option
Verrouillage des panneaux	par verrou de sol et verrouillage des éléments entre-eux
Couleur des profils	Alu anodisé naturel / Laquage RAL en option
Poignée HUFCOR standard (8)	Poignée alu plate de 200 mm
Dimension du cylindre	Cylindre Européen 30/30

HUFCOR G3000
STRUCTURE DES PANNEAUX

- Verre trempé ou verre feuilleté de 10 mm à 12 mm
  - clair - satiné - coloré - sablé - imprimé - gravé
- Bords chanfreinés et polis
- Combinaison possible avec des panneaux fixes
- Disponibles en option avec des profils d'étanchéité verticaux et des profils joints brosse horizontaux
- Grande sécurité grâce à l'absence de profils à serrer
- Pas de rail de sol
- Système de roulement multidirectionnel assurant un déplacement aisé
- Ferme porte automatique (en option)
- Verrouillage manuel avec verrous de sol latéraux et verticaux

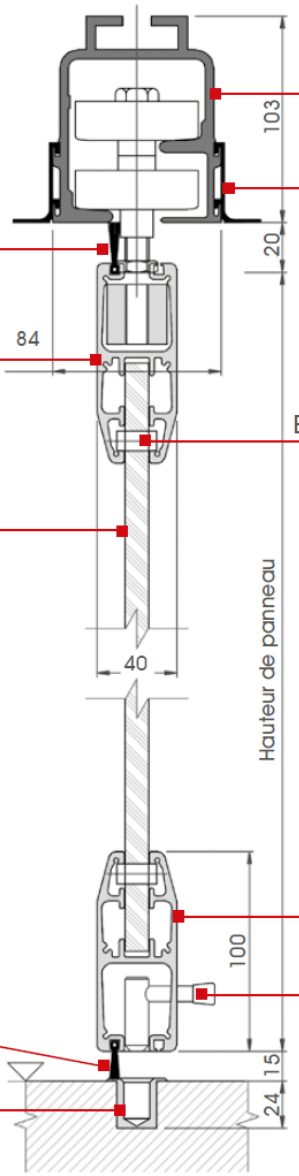

Ces traverses sont conçues de manière à pouvoir recevoir toutes les pièces et accessoires, les galets et les vitrages afin de créer un aspect continu et uniforme. Nous n'utilisons pas de profils de serrage, mais des boulons passant au travers du vitrage assurant une sécurité maximum.

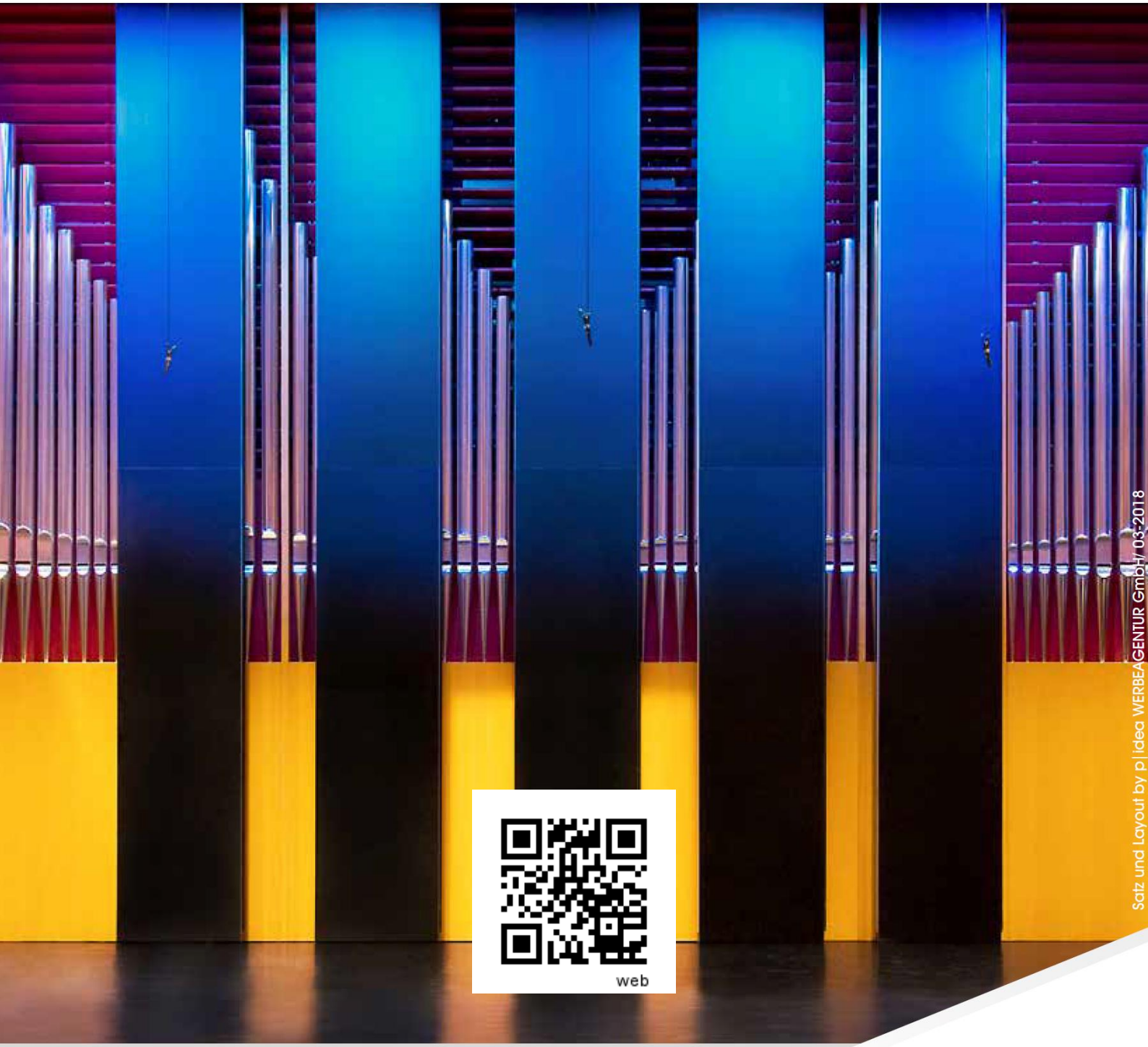

Satz und Layout by p|idea WERBEAGENTUR GmbH/ 03-2018

EOLE

MURS MOBILES • CLOISONS EXTENSIBLES • STORES

www.eole-france.fr

Tel: 02.51.79.05.59 mail:contact@eole-france.fr